Phase 3 : La température d'eau de la cheminée atteint 60° la cheminée fonctionne en autonome :
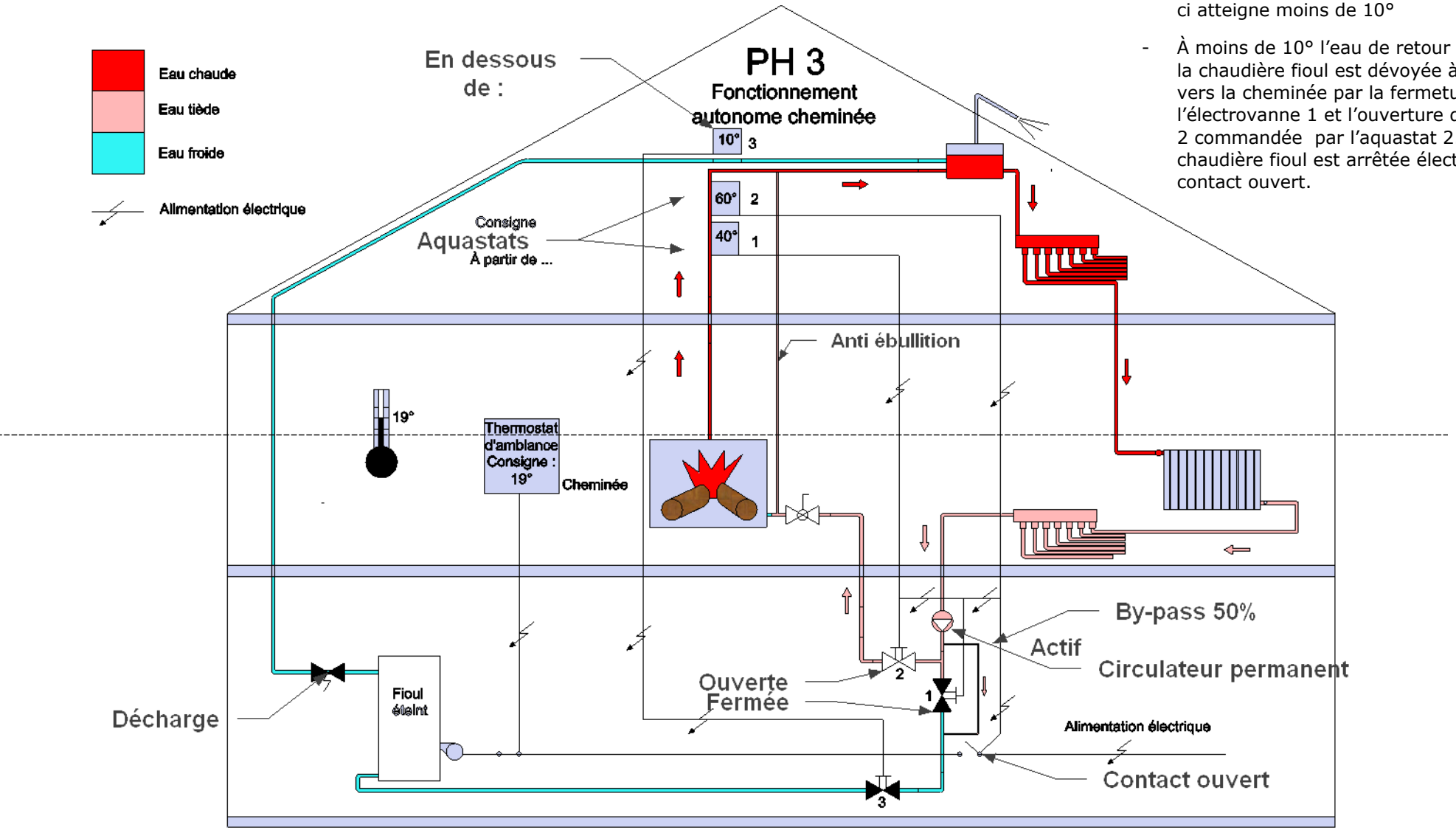
- L'aquastat 2 coupe l'alimentation électrique de la chaudière, mais le circuit d'eau de celle-ci continue à circuler pour récupérer les calories jusqu'à ce que celle-ci atteigne moins de 10°
- À moins de 10° l'eau de retour destinée à la chaudière fioul est dévoyée à 100% vers la cheminée par la fermeture de l'électrovanne 1 et l'ouverture de la vanne 2 commandée par l'aquastat 2. La chaudière fioul est arrêtée électriquement, contact ouvert.